MaterMacc

MS 4100 4200 SUPER

Seminatrici Pneumatiche di Precisione

Vacuum Precision Planters

Pneumatische Einzelkornsägeräte

Semoirs pneumatiques de précision

Sembradoras neumáticas de precisión

Пневматические сеялки точного высева

MS 4100 SUPER

CARATTERISTICHE PRINCIPALI MS 4100 SUPER
Seminatrice pneumatica di precisione con doppio telaio fisso rinforzato, caratterizzata da elevata robustezza e peso contenuto.
Questa seminatrice nonostante le dimensioni (capacità di lavoro circa 9 metri), può essere utilizzata con trattori di media potenza; è disponibile con un numero di file variabile da 12 a 18.

MAIN FEATURES MS 4100 SUPER
Precision pneumatic planter with reinforced double fixed frame, featuring high robustness and moderate weight.
Despite its dimensions (a 9-metre work capacity) this planter can be used with medium-power tractors. It is available with a number of rows that varies from 12 to 18.

HAUPTMERKMALE MS 4100 SUPER
Pneumatische Präzisionssämaschine mit festem, doppeltem verstärktem Gestell, die durch eine erhöhte Widerstandsfähigkeit und ein beschränktes Gewicht gekennzeichnet ist.
Diese Sämaschine kann trotz ihrer Abmessungen (Leistungsbereich von ca. 9 Metern) mit Traktoren mittlerer Leistung verwendet werden; sie ist mit einer variablen Reihenanzahl von 12 bis 18 erhältlich.

CARACTÉRISTIQUES PRINCIPAUX MS 4100 SUPER
Semoir pneumatique de précision avec double châssis fixe renforcé, caractérisé par une robustesse remarquable et un poids limité.
Ce semoir malgré ses dimensions (capacité de travail de 9 mètres), peut être utilisé par des tracteurs de puissance moyenne; il est disponible avec un nombre variable de files, de 12 à 18.

CARACTERÍSTICAS PRINCIPALES MS 4100 SUPER
Sembradora neumática de precisión con doble bastidor fijo reforzado, caracterizada por una elevada robustez y un peso contenido.
Esta sembradora, no obstante las dimensiones (capacidad de trabajo de alrededor de 9 metros), se puede utilizar con tractores de potencia media; es disponible con un número de hileras variables de 12 a 18.

ОСНОВНЫЕ ХАРАКТЕРИСТИКИ MS 4100 SUPER
Пневматическая сеялка точного высева с двойной усиленной неломающейся рамой, характеризуемая высокой прочностью и умеренным весом.
Несмотря на свои габариты, эта сеялка (рабочая ширина около 9 метров) может быть использована вместе с тракторами средней мощности; она выпускается с количеством высевающих аппаратов от 12 до 18.

MS 4200 SUPER

CARATTERISTICHE PRINCIPALI MS 4200 SUPER
Questa seminatrice è consigliata per quelle aziende che hanno l'esigenza di seminare colture diverse con differenti misure d'interfila. Rispetto al modello 4100, questa seminatrice monta in più il Sistema **EASY-SET**, che permette di modificare in modo semplice e veloce la posizione degli elementi.

MAIN FEATURES MS 4200 SUPER
This planter is recommended for those companies that need to plant different cultivations with varying measurements between rows. Compared to the 4100 model, this planter also mounts the **EASY SET** System which allows to change the position of the elements easily and quickly.

HAUPTMERKMALE MS 4200 SUPER
Diese Sämaschine wird für Firmen empfohlen, die verschiedene Kulturen, die verschiedene Zwischenreihenmaße haben, sähen möchten. Im Vergleich zum Modell 4100 besitzt diese Sämaschine auch das **EASY-SET**-System, das es ermöglicht die Anordnung der Elemente einfach und schnell zu verändern.

CARACTÉRISTIQUES PRINCIPAUX MS 4200 SUPER
Ce semoir est conseillé pour les entreprises qui ont la nécessité de semer des cultures différentes avec différentes mesures d'interfile. Par rapport au modèle 4100, ce semoir monte en plus le Système **EASY-SET**, qui permet de modifier de manière simple et rapide la position des éléments.

CARACTERÍSTICAS PRINCIPALES MS 4200 SUPER
Se aconseja esta sembradora a aquellas empresas que tienen que sembrar cultivos diferentes con diferentes medidas de interlínea. Respecto al modelo 4100, esta sembradora cuenta además con el Sistema **EASY-SET**, que permite modificar de manera simple y veloz la posición de los elementos.

ОСНОВНЫЕ ХАРАКТЕРИСТИКИ MS 4200 SUPER
Эта сеялка рекомендуется для тех хозяйств, которым требуется высевать различные культуры при различных междурядных расстояниях.
Относительно модели 4100 эта сеялка располагает системой **EASY-SET**, которая позволяет быстро и просто изменять расположение высевающих аппаратов.

EASY-SET

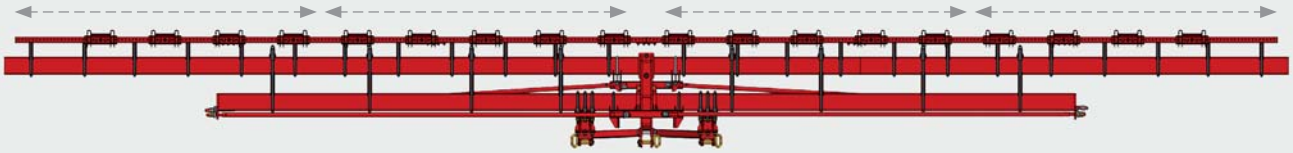

BREVETTATO - PATENTED - PATENTIERT - BREVETÈ - PATENTADO - ЗАПАТЕНТОВАННЫЙ

Il sistema brevettato **Easy-Set**, frutto della ricerca **MaterMacc**, consente di modificare facilmente ed in pochi minuti le distanze interfilari in funzione del prodotto seminato.

The **Easy-Set** system, is result of **MaterMacc** research, allows the operator to modify the row spacing in a few minutes, according to the product to be planted.

Das **Easy-Set** System ist eine **MaterMacc** Entwicklung. Somit ist es möglich den Reihenabstand in weniger Minuten zu verstellen und der gewünschten Kultur anzupassen.

Le système **Easy-Set**, résultat de la recherche **MaterMacc**, permette de modifier facilement les écartements entre rangs selon les produits à semer.

El sistema **Easy-Set**, resultado de la investigación técnica de **MaterMacc**, permite de modificar la anchura entre filas según el producto seleccionado.

Запатентованная система **Easy-Set**, являющаяся плодом разработок фирмы **МатерМакк**, позволяет легко и за несколько минут изменять междурядные расстояния в зависимости от типа высеваемых семян.

MS 4100 4200 SUPER

ELEMENTO DI SEMINA 4000 - ELÉMENT SEMEUR 4000
PLANTING UNIT 4000 - ELEMENTO DE SIEMBRA 4000
SÄAGGREAT 4000 - ВЫСЕВАЮЩИЙ АППАРАТ 4000

ELEMENTO DI SEMINA 4000

Adatto alla semina su terreno lavorato ed in condizioni di minima lavorazione, permette di mantenere la profondità di semina impostata. È apprezzato nella semina della barbabietola ed in particolare perchè, è l'unico elemento di questa categoria, allestibile con sistema di interramento a doppio disco a falcione (quest'ultimo adatto per terreni particolarmente umidi), entrambi intercambiabili.

MODEL 4000 PLANTING UNIT

This planting unit maintains a very constant planting depth either on minimum tilled or conventionally prepared soil. It's also appreciated for sugar beet planting because it's the only machine in its class that can be equipped either with the double disc opener, or with a standard shoe opener (interchangeable). The shoe opener performs very good on humid soil.

SÄELEMENT 4000

Eignet sich für die Aussaat auf bearbeitetem oder minimal bearbeitetem Boden, ermöglicht die Beibehaltung der eingestellten Saattiefe. Geschätzt für die Aussaat von Zuckerrüben und insbesondere weil es das einzige Säelement dieser Kategorie ist, das mit einem Doppelscheibenschar oder normaler Säschar ausgerüstet werden kann (auswechselbar). Die Säschar Version passt am Beste zu feuchten Böden.

ELÉMENT SEMEUR 4000

Propre pour semer sur terrains à préparation moyenne ou conventionnelle, l'élément semeur maintien une profondeur de travail très constante. Il est bien apprécié pour la semis de la betterave, car il est le seul élément de cette gamme qui peut être équipé soit du double disque ouvreur soit de soc standard (interchangeables). Le soc ouvreur s'adapte très bien aux terrains particulièrement humides.

ELEMENTO DE SIEMBRA 4000

Adaptado a la siembra en terrenos ya trabajados y en condiciones de mínima preparación del terreno, permite mantener la profundidad de siembra establecida. Es muy apreciado en la siembra de la remolacha especialmente porqué es el único elemento de esta categoría que se puede equipar con un sistema de enterramiento a doble disco o con reja de arado (este último muy adecuado para terrenos especialmente húmedos), ambos intercambiables.

ПОСЕВНОЙ АГРЕГАТ 4000

Предназначен для посева на обработанной почве и на почве, прошедшей минимальную обработку, он позволяет выдерживать заданную глубину заделки семян. Особенно он желателен для посева свеклы, прежде всего потому, что он является единственным элементом в данной категории, который может оснащаться системой высадки в грунт с взаимозаменяемыми двухдисковыми или анкерными сошниками (последние предназначены для особо влажной почвы).

STANDARD

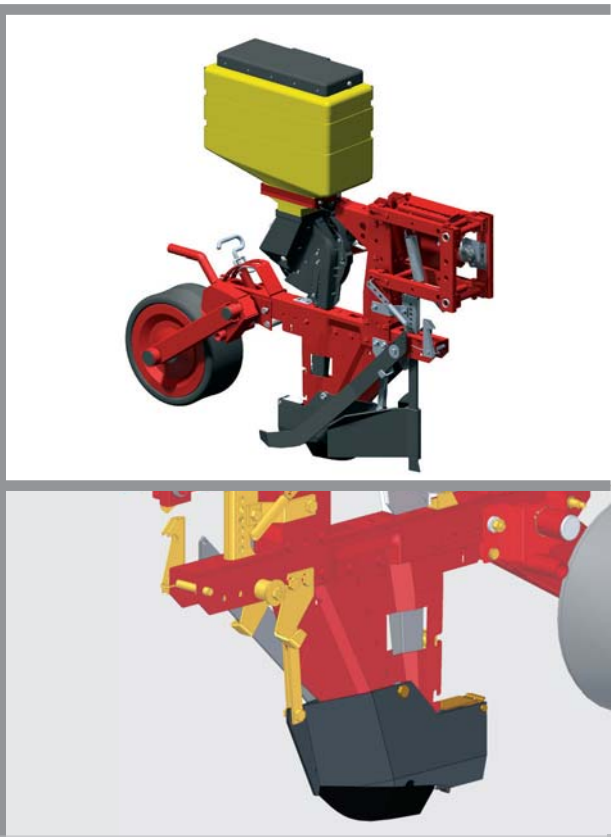

I	*Elemento di semina con assolcatore a falcione*
GB	*Planting unit with shoe opener*
D	*Säaggregat mit Normalschar*
F	*Èlément semeur avec soc ouvreur*
E	*Elemento de siembra con abresurco a machete*
RU	*Высевающий аппарат с анкерным сошником*

OPTIONAL

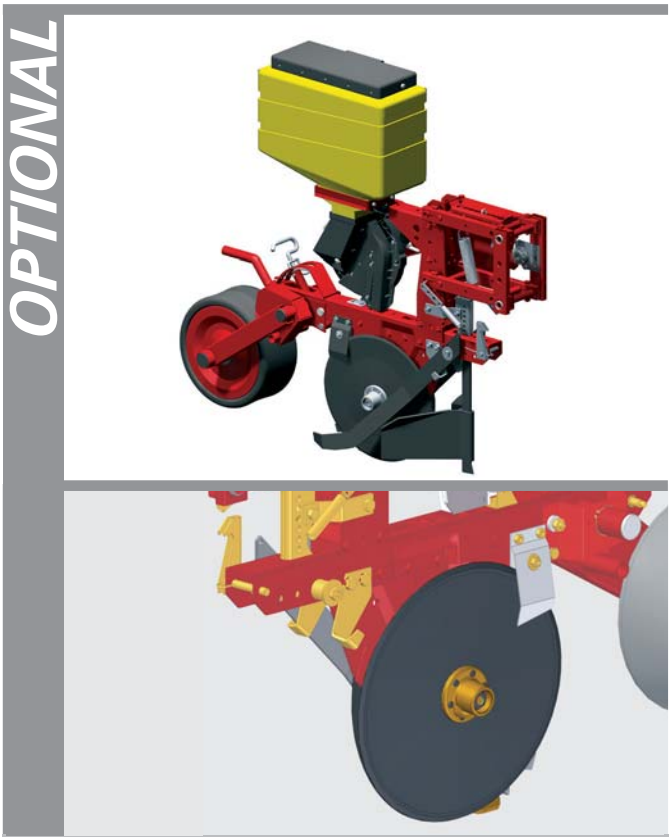

I	*Elemento di semina con assolcatore a doppio disco*
GB	*Planting unit with doble disc opener*
D	*Säaggregat Mit doppeltes Scheibenscharen*
F	*Èlément semeur avec double disque ouvreur*
E	*Elemento de siembra con abresurco a doble disco*
RU	*Высевающий аппарат с двухдисковым сошником*

MS 4100 4200 SUPER

ELEMENTO DI SEMINA 4000 - ELÉMENT SEMEUR 4000
PLANTING UNIT 4000 - ELEMENTO DE SIEMBRA 4000
SÄAGGREAT 4000 - ВЫСЕВАЮЩИЙ АППАРАТ 4000

BREVETTATO
PATENTED
PATENTIERT
BREVETÉ
PATENTADO
ЗАПАТЕНТОВАННЫЙ

DISTRIBUTORE PNEUMATICO - VACUUM METERING UNIT - PNEUMATISCHE SÄGEHEUSE
DISTRIBUTERPNEUMATIQUE-DOSIFICADORPNEUMATICO-РАСПРЕДЕЛИТЕЛЬСЕМЯН

MAGICSEM

VANTAGGI • Rottura di semi eliminata • Caduta del seme regolare e uniforme • Assenza di attriti tra guarnizione e disco • Velocità di semina elevate • Diverse dimensioni di semi distribuite con lo stesso disco

ADVANTAGES • No seed breakage • Regular, uniform seed drop • No attrition between seal and disc • High seeding speeds • Different seed sizes distributed with the same disc

VORTEILE • Keine Beschädigung vom Saatgut • Gleichmäßiges und regelmäßiges Fallen vom Saatkorn • Keine Reibung zwischen Dichtung und Säscheibe • Hohe Saatgeschwindigkeit • Verschiedene Saatkorngrößen können mit der gleichen Säscheibe gesät werden

AVANTAGES • Aucune brisure des semis • Chute du semis régulière et uniforme • Absence de frottements entre le joint et le disque • Vitesses d'ensemencement élevées • Différentes dimensions de semis distribuées avec le même disque

VENTAJAS • Rotura de semillas eliminada • Caída de las semillas regular y uniforme • Ausencia de roces entre guarnición y disco • Velocidades de siembra elevadas • Diversas dimensiones de semillas distribuidas con el mismo disco

ПРЕИМУЩЕСТВА • Отсутствует повреждение семян • Правильный и однородный отрыв семени • Отсутствие трения между прокладкой и диском • Высокие скорости высевания • Высевание семян различного размера при помощи одного диска

REGOLAZIONE DELLA PROFONDITÀ DI SEMINA
La ruota di compressione, oltre a comprimere il seme e chiudere il solco, permette anche, attraverso il semplice spostamento di una leva, di regolare la profondità di semina.

SEEDING DEPTH ADJUSTMENT
Besides pressing the seed and closing the furrow, the closing wheel, also allows the adjustment of the seeding depth by a simple handle movement.

EINSTELLUNG DER ABLAGETIEFE
Neben dem Andrücken des Saatgutes und der Schliessung der Saatfurche, erlaubt die Andruckrolle durch die einfache Verstellung eines Hebel auch die Einstellung der Ablagetiefe.

RÉGLAGE DE LA PROFONDEUR DE SEMIS
En plus de appuyer la graine et de fermer le sillon, la roue tasseuse, avec un simple mouvement d'une poignée, permette aussi le réglage de la profondeur de semis.

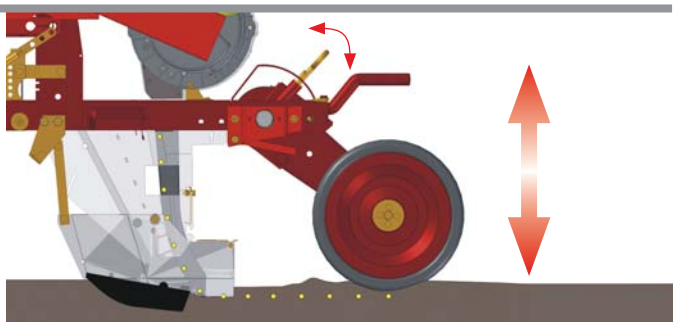

RUEDAS REGULACIÓN DE PROFUNDIDAD DE SIEMBRA
La rueda de compresión, además de comprimir la semilla y cerrar el surco, permite también, por el simple desplazamiento de palanca, de regular la profundidad de siembra.

РЕГУЛИРОВАНИЕ ГЛУБИНЫ ВЫСЕВАНИЯ
Прижимное колесо, помимо прикатывания семени и закрывания борозды, также позволяет при помощи простого перемещения рычага, регулировать глубину высевания.

ACCESSORI - ACCESSORIES - OPTIONS - ZUBEHÖR - ACCESORIOS - ПРИНАДЛЕЖНОСТИ

- Serbatoio semi da 70 litri
- Capacity of seed tank 70 liters
- Samentank, 70 Liter
- Réservoir à semence de 70 litres
- Tolva de semilla 70 litros
- Ящик для семян 70 литров

MS 4100 4200 SUPER

ACCESSORI - ACCESSORIES - ZUBEHÖR
OPTIONS - ACCESORIOS - ПРИНАДЛЕЖНОСТИ

VARIOVOLUMEX

Serbatoio Spandiconcime VarioVolumex da 215 litri.
Fertilizer hoppers from 215 liters.
Tank für Düngerstreuer VarioVolumex, 215 Liter.
Réservoir épandeur d'engrais VarioVolumex de 215 litres.
Tanque abonadora VarioVolumex de 215 litros.
Ящик для удобрений VarioVolumex 215 литров.

A

B

ORGANI D'INTERRAMENTO FERTILIZZANTE
A Con assolcatore flessibile (standard)
B Con assolcatore a doppio disco (a richiesta)

FERTILIZER COULTERS
A Flexible coiled shaft and shoe opener (standard version)
B Double disc opener (option)

DÜNGERSCHAR
A Flexibles Schar (Standardversion)
B Doppeltes Scheibenschar (Optional)

ELÉMENTS OUVREURS POUR FERTILISEUR
A Flexible avec soc (version standard)
B Double disque ouvreur (option)

ELEMENTOS DE INTERRAMIENTO DE L'ABONO
A Flexible con machete (versión standard)
B Abresurco a doble disco (opcional))

ОРГАНЫ ВНЕСЕНИЯ В ПОЧВУ УДОБРЕНИЙ
A Гибкий сошник (стандарт)
B Двухдисковый сошник (на заказ)

VARIOVOLUMEX MIDI

Spandiconcime pneumatico, con serbatoio unico da 1000 litri.
Pneumatic fertilizer with a single 1000 liter tank.
Pneumatische Düngerstreuer, mit 1000-Liter-Einzeltank.
Fertiliseur pneumatique , avec un seul réservoir de 1000 litres de capacité.
Abonadora neumatica, con tolva unica de 1000 litros
Пневматический волюметрический раздатчик с единой емкостью вместимостью 1000 литров.

MICROVOLUMEX

Il microgranulatore è un dosatore volumetrico da 12 litri, atto alla distribuzione di prodotti microgranulari (disponibile anche la versione da 25-27 litri).

It is a metering unit of 12 liters capacity, suitable to distribute micro-granule products such as insecticide and micro granular fertilizer (also available in 25 or 27 liters capacity).

Microgranulatstreuer ist eine volumetrische 12-Liter-Dosiervorrichtung zur Verteilung von Mikrogranulaten (In die Version 25 und 27 Liter, auch verfügbar).

Le microgranulateur est un dispositif de dosage volumétrique de 12 litres, pour distribuer les produits microgranulaires (disponible aussi avec capacité de 25 et 27 liter).

El microgranulador es un dosificador volumétrico de 12 litros, destinado a la distribución del productos microgranulados (disponible también la versión de 25-27 litros).

МИКРОВОЛЮМЕКС представляет собой волюметрический 12-литровый раздатчик, предназначенный для внесения микрогранулированных удобрений (выпускается также вариант на 25-27 литров).

MS 4100 4200 SUPER

ACCESSORI - ACCESSORIES - ZUBEHÖR
OPTIONS - ACCESORIOS - ПРИНАДЛЕЖНОСТИ

Il carrello di trasporto (manuale standard-idraulico optional), permette una larghezza di trasporto di 3,00 metri ed è smontabile per alleggerire la seminatrice durante il lavoro.

The optional standard-hydraulic manual transport trolley allows a transportation width of 3.00 metres. It can be dismantled to lighten the planter during work.

Der Transportwagen (serienmäßig manuell - optional hydraulisch), ermöglicht eine Transportbreite von 3,00 Metern und ist abnehmbar, um die Sämaschine während des Betriebs leichter zu machen.

Le chariot de transport (manuel standard-hydraulique en option), permet une largeur de transport de 3,00 mètres et il est démontable pour alléger le semoir pendant le travail.

El carro de transporte (manual estándar-hidráulico opcional), permite un ancho de transporte de 3,00 metros y se puede desmontar para aligerar la sembradora durante el trabajo.

Транспортировочная тележка (ручная при стандартной поставке и гидравлическая как опция), позволяет получить ширину в транспортном положении 3,00 метра. Во время работы тележка демонтируется в целях облегчения сеялки.

MS 4100 SUPER / 4200 SUPER

DOTAZIONI STANDARD • Albero Cardanico • Cambio a 21 rapporti • Tracciafile idraulico • Una serie di dischi di semina • Vacuomero • Convogliatore per la raccolta dei semi residui • Paratia semi minuti • P.d.p 750 g/min • Attacco molla allegerimento seminatore • Ruote di compressione FARMFLEX • Doppia trasmissione (solo 4100 SUPER) • Leva spostamento elementi (solo 4200 SUPER)

ACCESSORI • Serbatoio Spandiconcime VarioVolumex da 215 litri • Serbatoio spandiconcime pneumatico Midi da 1.000 litri • Serbatoio Microvolumex da 12 - 25 litri • Kit per p.d.p.1000 g/min • Dischi di semina speciali • Monitor Controllo Semina • Esclusione elettrica delle file • Centalina esclusione delle file abbinata al monitor controllo semina • Contaettari CNT7 • Kit concimazione liquida • Impianto diserbo • Serbatoio seme da 70 litri • Carrello per trasporto stradale

STANDARD EQUIPMENT • Cardan shaft • Gear box, 21 ratios • Hydraulic row marker • 1 set of seed plate each machine • Vacuum meter • Seed emptying collector • Fixed partition small seeds • PTO kit for 750 RPM • Spring attachment to lighten the planting units • Farmflex press wheel • Double drive (only 4100 SUPER) • Planting unit shifting lever (only 4200 SUPER)

ACCESSORIES • Fertilizer hoppers from to 215 liters • Pneumatic fertilizer with a single 1000 liter tank • Microgranulate hoppers 12 - 25 liters • PTO kit for 1000 RPM • Seed plates for special seeds • Seeding monitor • Cur-off device for one or more planting rows • Excluding rows with the control unit • Hectare counter CNT7 • Liquid fertilizer • Liquid herbicide applicator • Capacity of seed tank 70 liters • Integrated towing device

SERIENMÄSSIGE AUSSTATTUNG • Kardangelenk • Getriebe mit 21 Übersetzungen • Hydraulischer Spuranzeiger • Satz Säscheiben • Vakuummeter • Behälter für Restsaatgut • Schottwände für kleine Samen • Zapfwelle 750 UPM • Verbindungsstück zur Feder Entlastung vom Säaggregat • FARMFLEX andquckrolle • Doppelantrieb (nur 4100 SUPER) • Hebel zum Verschieben der Elemente (nur 4200 SUPER)

ZUBEHÖR • Tank für Düngerstreuer VarioVolumex 215 Liter • Tank für pneumatischen Düngerstreuer Midi, 1.000 Liter • Tank Microvolumex, 12 - 25 Liter • Set für Zapfwelle mit 1000 U/min • Sondersäscheiben für besonderes Saatgut • Saatkontrollmonitore • Ausschluss der Reihe, elektrisch • Steuerung für Reihenausschluss kombiniert mit Monitor zur Aussaatüberwachung • Schaltschütze CNT7 • Kit für Flüssigdüngung • Unkrautvertilgungsanlage • Samentank, 70 Liter • Räder zwecks Straßenbeförderung

DOTATION STANDARD • Cardan • Boîte, 21 multiplications • Traceur hydraulique • Un set de disques de semis • Vacuomètre • Récipient de vidange de la graine • Volet fixe pour petites grainesi • PDF 750 t./min • Fixation pour allégement de l'élément semeur • Prise de force arrière • Double entraînement (seulement 4100 SUPER) • Levier pour déplacer les éléments (seulement 4200 SUPER)

OPTIONS • Réservoir épandeur d'engrais VarioVolumex de 215 litres • Réservoir épandeur d'engrais pneumatique de 1.000 litres • Réservoir Microvolumex de 12 - 25 litres • Kit pour prise de force à 1000 t/m • Disques de semis spéciaux pour semence spécifique • Afficheur de Contrôle de la Distribution • Exclusion électrique des rangées • Boîte d'exclusion des rangées combinée à l'écran de contrôle de l'ensemencement • Compteurs d'hectares CNT7 • Kit d'engraissage liquide • Installation d'élimination de l'herbe • Réservoir à semence de 70 litres • Chariot à roues de transport routier

DOTACIONES STANDARD • Cardan • Cambio de 21 relaciones • Marcafila hidraulico • Una serie de discos de siembra • Vacuometro • Recipente para vaciar la semilla • Mampara semillas diminutas • Toma de fuerza 750 g/min. • Enganche por l'aligeramiento de l'elemento • FARMFLEX andquckrolle • Doble transmisión (sólo 4100 SUPER) • Palanca de desplazamento filas (sólo 4200 SUPER)

ACCESSORIOS • Tanque abonadora VarioVolumex de 215 litros • Tanque abonadora neumático Midi de 1.000 litros • Tanque Microvolumex de 12 - 25 litros • Kit para toma de fuerza a 1000 rpm • Discos de siembra speciales para semilla particular • Monitor Control Siembra • Exclusión eléctrica de las hileras • Centralita de exclusión de las filas asociada al monitor del control de siembra • Cuentahectáreas CNT7 • Kit abono líquido • Sistema eliminador de hierbas • Tanque semillas de 70 litros • Ruedas de transporte en carretera

СТАНДАРТНАЯ КОМПЛЕКТАЦИЯ • Карданный вал • 21-ступенчатая коробка передач • Гидравлический маркер • Набор высевающих дисков • Вакуумметр • Транспортер для сбора оставшихся семян • Отсечка мелких семян • ВОМ 750 об./мин. • Крепление разгрузочной пружины высевающего аппарата • Прикатывающие колеса FARMFLEX • Двойнаятрансмиссия (Только 4100 SUPER) • Рычаг перемещения аппаратов (Только 4200 SUPER)

ПРИНАДЛЕЖНОСТИ • Ящик для удобрений VarioVolumex 215 дм³ • Пневматический ящик для удобрений Midi 1.000 дм³ • Ящик Microvolumex 12 - 25 дм³ • Комплект для ВОМ 1000 об./мин. • Специальные высевающие диски для особых семян • Монитор контроля высевания • Электрическое отключение рядов • Пульт отключения рядов, снабженный монитором контроля высевания • Счетчик гектаров CNT7 • Комплект для внесения жидких удобрений • Устройство для гербицидов • Ящик для семян 70 дм³ • Тележка для перемещения по дорогам

MS 4100 SUPER / MS 4200 SUPER

MODELLO	N° FILE	INTERFILA	INGOMBRO STRADALE	PESO base	PESO spandi	POTENZA RICHIESTA	CAPACITÀ semi	CAPACITÀ micro	CAPACITÀ spandi
MODEL	N° OF ROWS	ROW SPACING	WORKING WIDTH	WEIGHT base	WEIGHT fertil	POWER REQUIRED	CAPACITY seed	CAPACITY micro	CAPACITY fertil
MODELL	REIHEN ZAHL	REIHEN ABSTAND	ARBEITSBREITE	GEWICHT Basis	GEWICHT Dünger	KRAFTS BEDARF	INHALT Saatgut	INHALT Mikro	INHALT Dünger
MODÈLE	N° DE RANGS	ENCARTEM. ENTRE RANG	LARGEUR DE TRAVAIL	POIDS base	POIDS ferti	PUISSANC DEMANDE	CAPACITÉ graines	CAPACITÉ micro	CAPACITÉ ferti
MODELO	N° DE FILAS	ANCHURA ENTRE FILA	ANCHURA TRANSPORTE	PEJO base	PEJO abonad	POTENCIA TRACTOR	CAPACIDAD semilla	CAPACIDAD micro	CAPACIDAD abonad
МОДЕЛЬ	КОЛ-ВО РЯДОВ	МЕЖДУРЯДИЕ	РАБОЧАЯ ШИРИНА	ВЕС основной	ВЕС удобрения	ТРЕБУЕМАЯ МОЩНОСТЬ ТРАКТОРА	ЕМКОСТЬ семена	ЕМКОСТЬ микро	ЕМКОСТЬ удобрения
		(cm)	(cm)	(Kg)		(Hp)		(dmc)	
MS 4100 SUPER	**12**	75	860	1400	1710	130	420	72	1290
	18	45	800	1820	2130	150	630	108	1290
MS 4200 SUPER	**12**	75	860	1480	1790	150	420	72	1290
	18	45	800	1900	2210	160	630	108	1290

MaterMacc
MATERMACC S.p.A. • Z.I. Ponte Rosso, Via Gemona 18 • 33078 S. Vito al Tagliamento (PN) • Italy
Tel. +39 0434 85267 • Fax +39 0434 85517 • www.matermacc.it • info@matermacc.it

COD. 58412048